TITAN-A

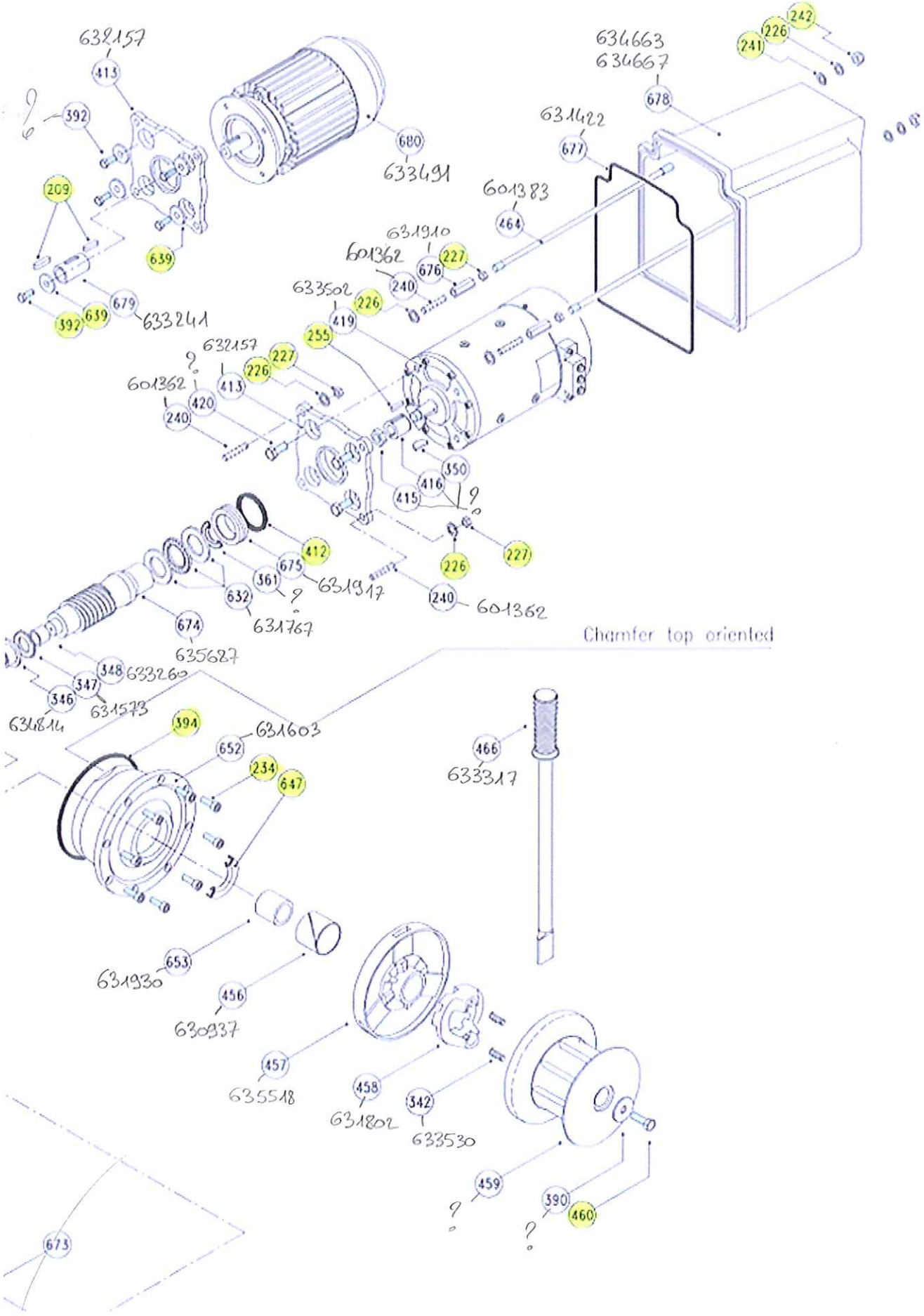
632157
413
392
209
639
679
633241
680
633491
634663
634667
678
631422
677
601383
464
631910
601362
676
227
240
633502
226
419
255
632157
413
226
227
601362
420
240
350
416
415
412
675
361
632
631767
631917
240
601362
674
635627
Chamfer top oriented
348
633260
347
631573
346
634814
394
631603
652
234
647
466
633317
653
631930
456
630937
457
635518
458
631802
342
633530
459
390
460
673